PLANIMETRIA DI DETTAGLIO

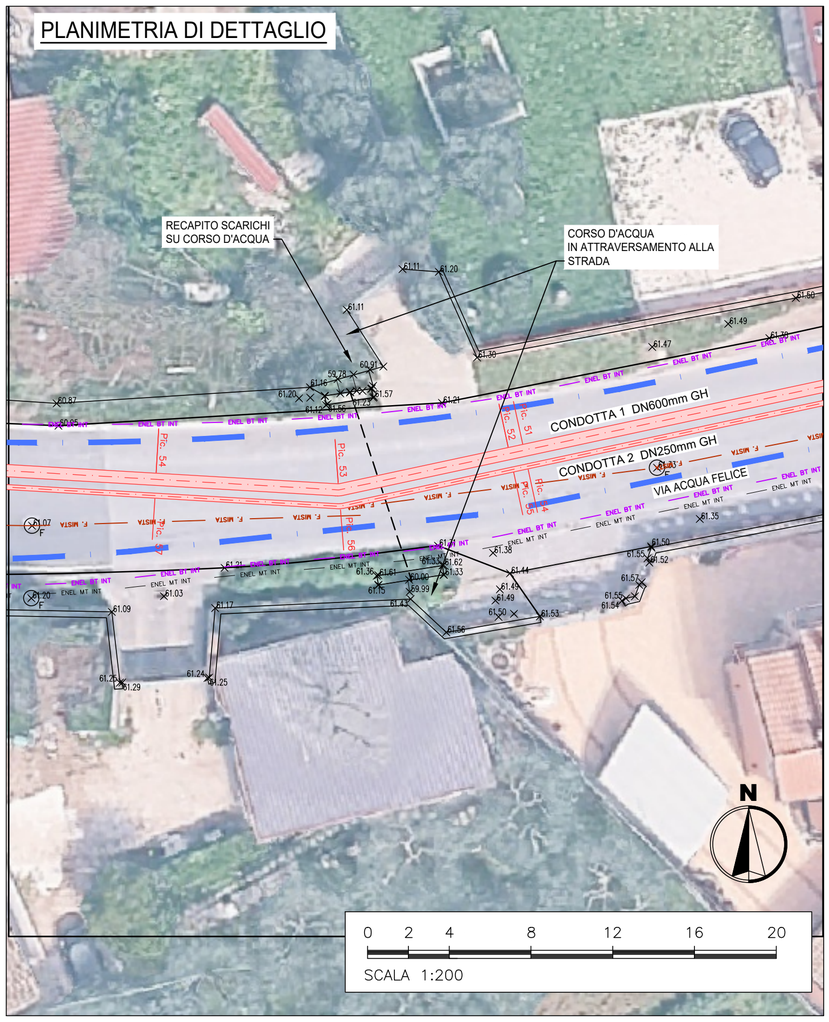

ESTRATTO CATASTALE

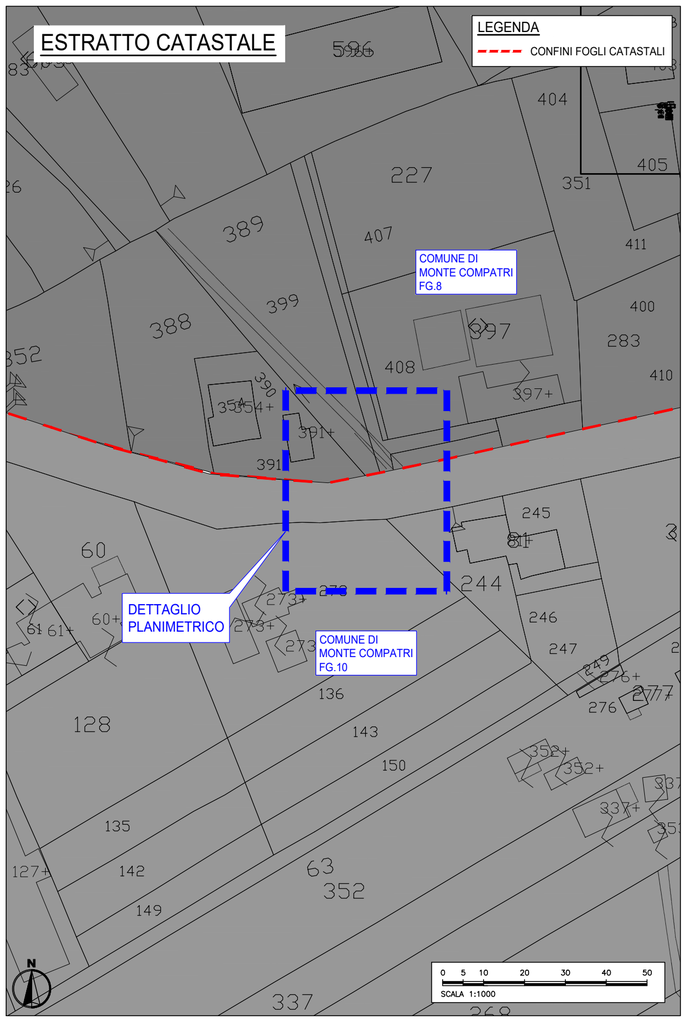

TUBAZIONE IN GHISA SFEROIDALE

scala 1:20

per acquedotto a giunto rapido conformi EN 545/10

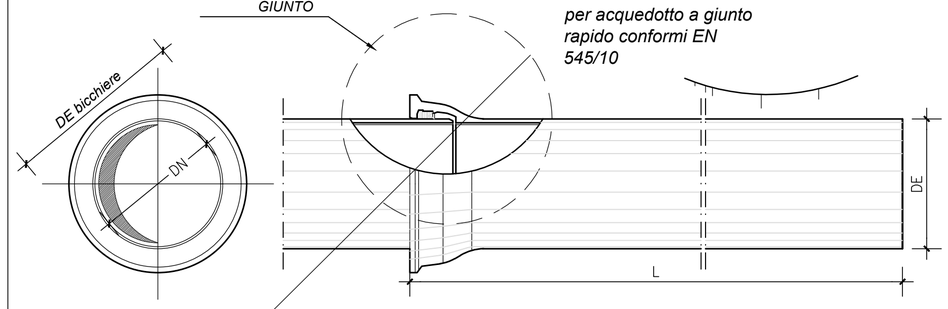

PARTICOLARE A GIUNTO

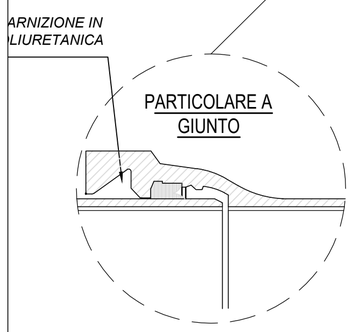

Tabella condotte

DN (mm)	spess. (mm)	L (m)
250	6.8	6.0
600	9.9	6.0

RACCORDI IN GHISA SFEROIDALE

scala 1:20

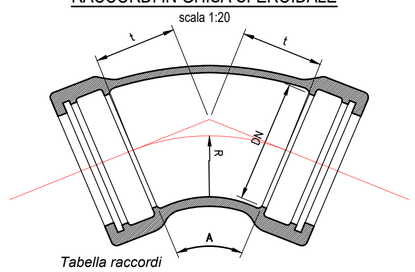

Tabella raccordi

DN (mm)	A	R (mm)	t (mm)
250	90°	240	262
	45°	284	134
	22°30'	314	79
	11°15'	382	54
600	90°	587	600
	45°	595	280
	22°30'	522	138
	11°15'	588	92

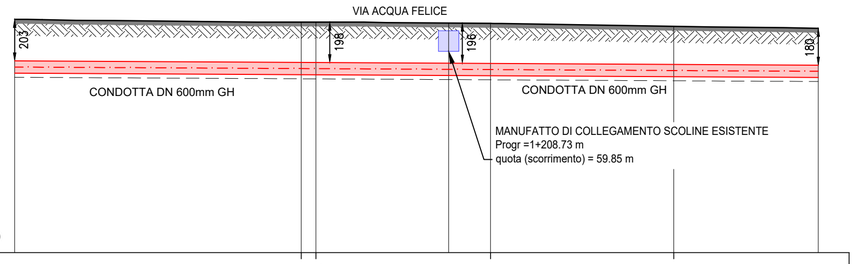

Profilo: CONDOTTA 1
Scala : 200:200

50.00

N° PICCHETTI	51	52	53	54
DISTANZE PARZIALI SEZIONE [m]	14.02	0.72	6.49	2.05	8.97	7.08
DISTANZE PROGRESSIVE SEZIONE [m]	1187.50	1201.52	1202.24	1208.73	1210.78	1219.75	1226.83
QUOTA TERRENO [m smm]	61.41	61.28	61.28	61.23	61.21	61.07	60.97
QUOTA SCORRIMENTO [m smm]	58.78	58.70	58.70	58.67	58.66	58.61	58.57
PROFONDITA' DI SCAVO [m]	2.83	2.77	2.78	2.76	2.76	2.66	2.60
RICOPRIMENTO CONDOTTA [m]	2.03	1.97	1.98	1.96	1.96	1.86	1.80

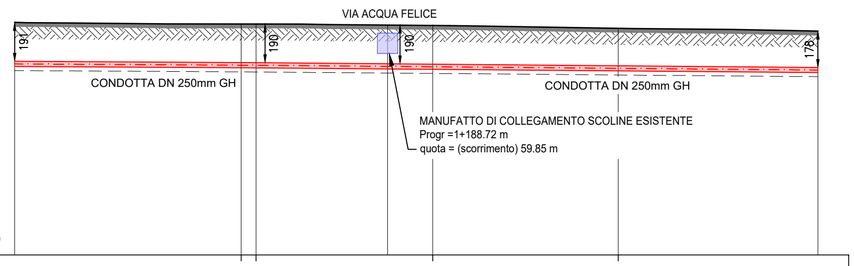

Profilo: CONDOTTA 2
Scala : 200:200

50.00

N° PICCHETTI	54	55	56	57
DISTANZE PARZIALI SEZIONE [m]	11.08	0.73	6.44	2.21	9.07	9.78
DISTANZE PROGRESSIVE SEZIONE [m]	1170.47	1181.55	1182.28	1188.72	1190.93	1200.00	1209.78
QUOTA TERRENO [m smm]	61.37	61.30	61.30	61.25	61.23	61.09	60.95
QUOTA SCORRIMENTO [m smm]	59.22	59.15	59.15	59.10	59.08	59.00	58.92
PROFONDITA' DI SCAVO [m]	2.36	2.34	2.35	2.35	2.35	2.29	2.23
RICOPRIMENTO CONDOTTA [m]	1.91	1.89	1.90	1.90	1.90	1.84	1.78

acea

acqua

ACEA ATO 2 SPA

Il Responsabile del Procedimento
in fase di progettazione
Ing. Maria Giovanna Sarni

CODICE ATO2– WBS

AAT2	ICS01	000	A342Q.11

ELABORATO

SUD10120 PFTE D 069 1

DATA MARZO 2026 | SCALA VARIE

INTERCONNESSIONE ACQUEDOTTO APPIO-ALESSANDRINO AD ACQUEDOTTO DOGANELLA LOTTO I

COMUNE DI MONTE COMPATRI
COMUNE DI SAN CESAREO
COMUNE DI COLONNA

ATTRAVERSAMENTO CORSO D'ACQUA N°5 VIA ACQUA FELICE

PROGETTAZIONE:

INGEGNERIA 2P & associati

INGEGNERIA 2P & associati s.r.l.
30027 – San Dona' di Piave (VE)
Via G.B. Dall'Armi 27/3
Tel. +39.0421.307700 Mail:
info@ingegneria2p.it
Web: www.ingegneria2p.it

Responsabile del progetto: Dott. Ing. Nicola Bisetto
Aspetti Idraulici: Dott. Ing. Gianna Panizzutti
Aspetti Ambientali: Dott. Ing. Caterina Masotto
Aspetti Vincolistici: Dott. For. Michele Marchesin
Aspetti Elettrici: Dott. Ing. Mattia Betti
Aspetti Strutturali: Dott. Ing. Giovanni Carretta

AGG. N.	DATA	NOTE	FIRMA
1	05/2026	RECEPIMENTO OSSERVAZIONI ATO 2	
2			
3			
4			
5			

Coordinatore per la sicurezza in fase di Progettazione
Dott. Ing. Nicola Bisetto